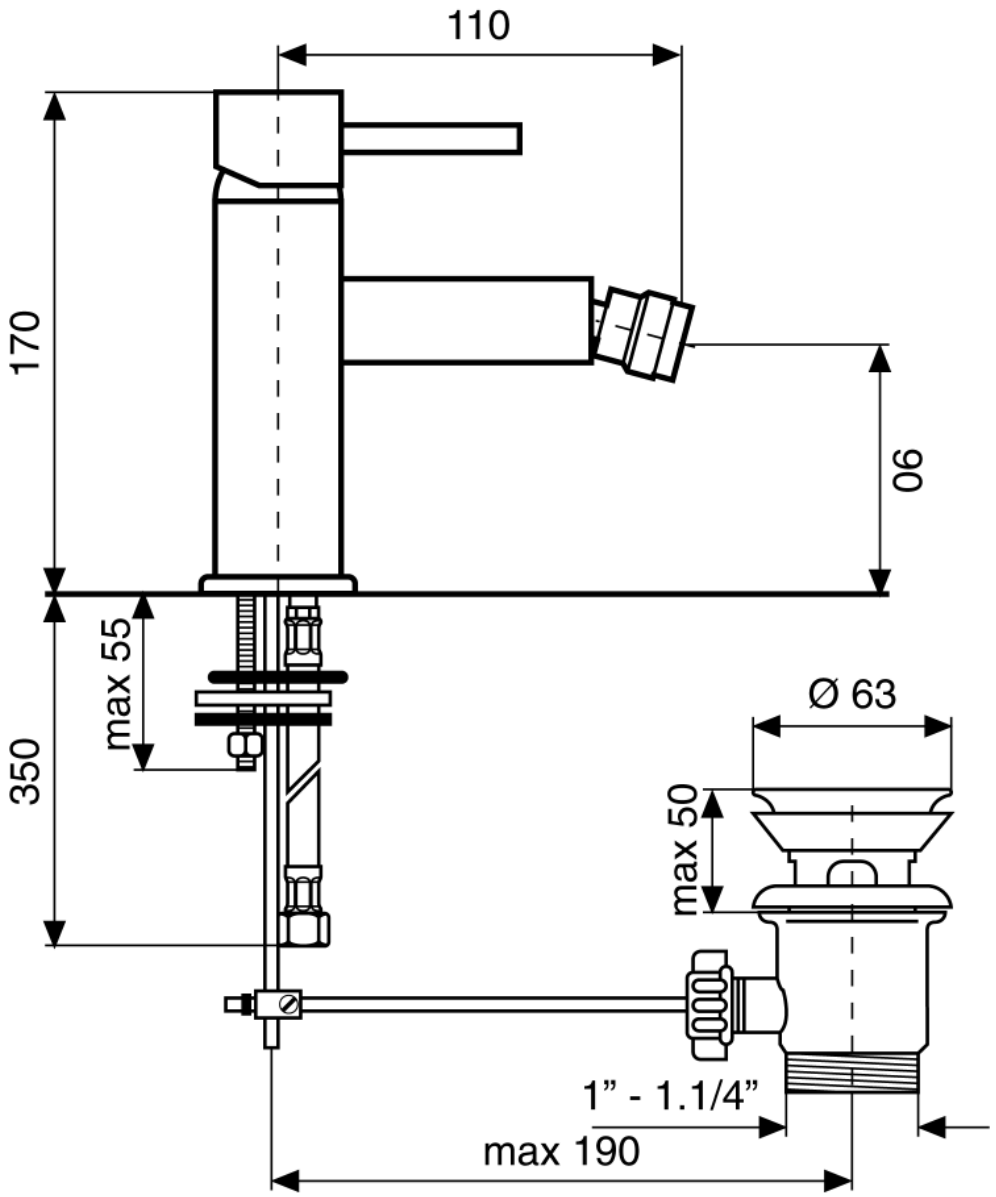Art. TD 0300